Prise de Mesures

012025

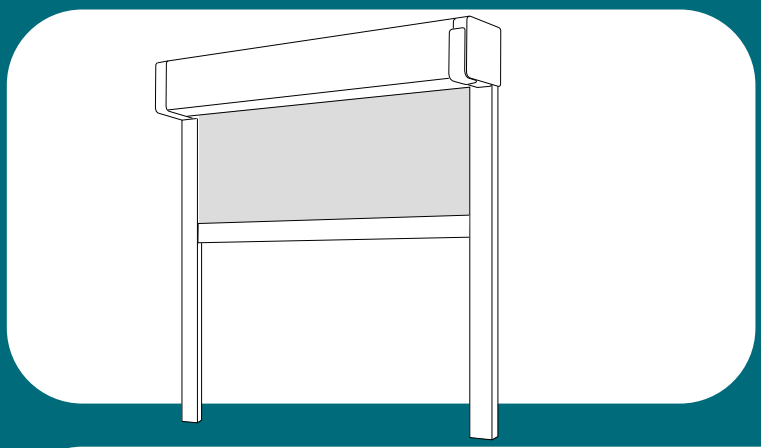

Store Enrouleur
No Vis

Le jargon du storiste

Hauteur hors tout
hauteur totale du store complètement déroulé, coffre et barre de lestage compris.

Largeur hors tout
largeur totale du store, mécanisme et coulisses compris.

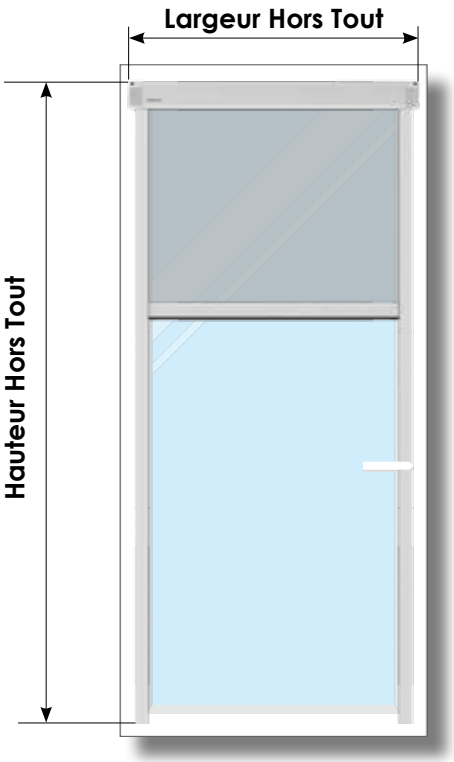

Coffre, coulisses et barre de lestage

Coffre

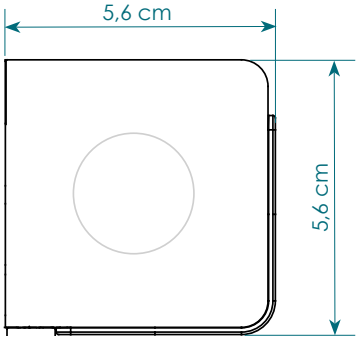

Coulisse

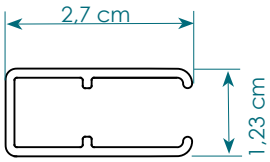

Barre de lestage

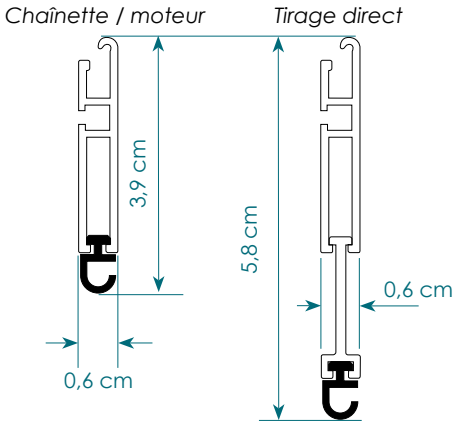

Encombrement

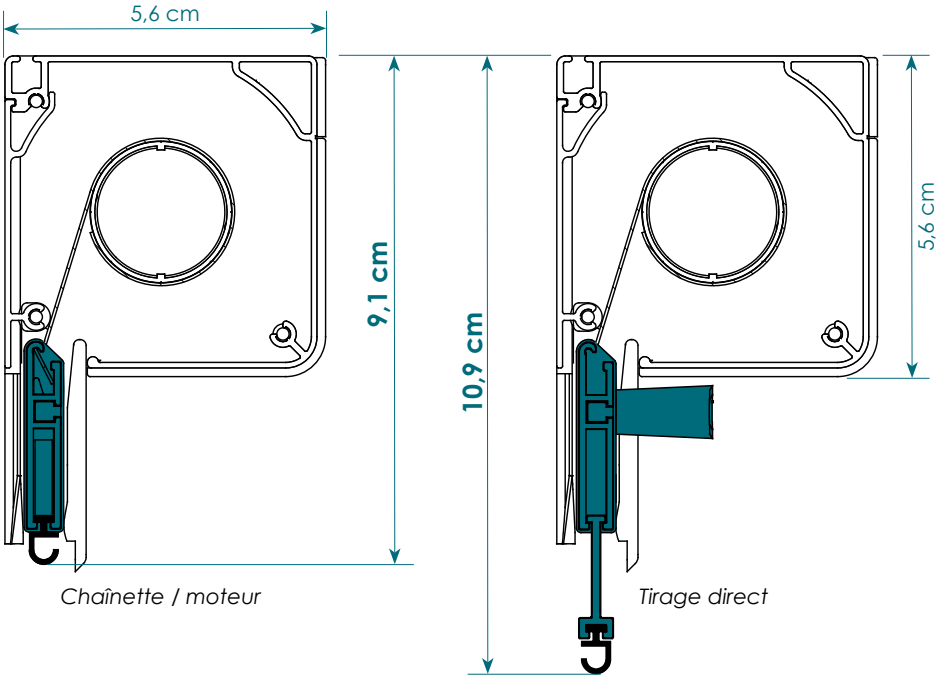

Précautions de pose

Surface plane
Ce store étant maintenu par des adhésifs puissants, sa pose nécessite une surface plane pour son maintien. Les parcloses ne doivent donc pas être en sur-épaisseur.

Clair de vitrage maximum
Hauteur minimale pour dissimuler le coffre et la barre de charge :
-avec manœuvre à chaînette ou moteur : **9 cm**
- avec manœuvre tirage direct : **10,9 cm**

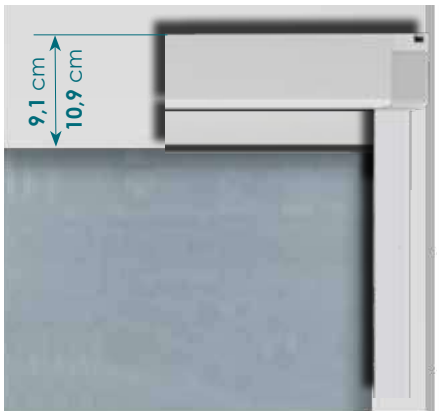

Passage de la poignée
La coulisse passant derrière la poignée, un emplacement de 2,7 cm de large et 3 c m de profondeur est nécessaire

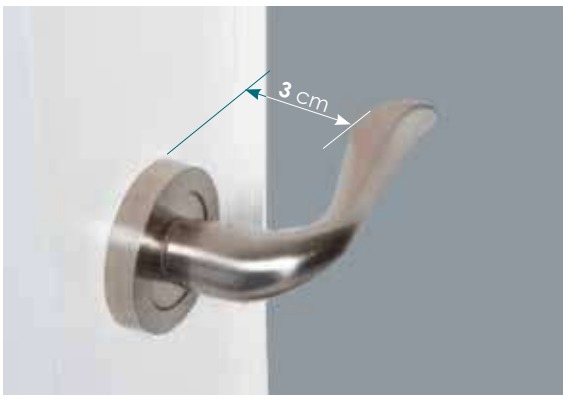

A vous de jouer !

Pose entre parcloses

Une profondeur de parclose minimum est requise : **9mm**.

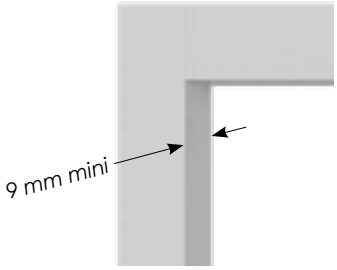

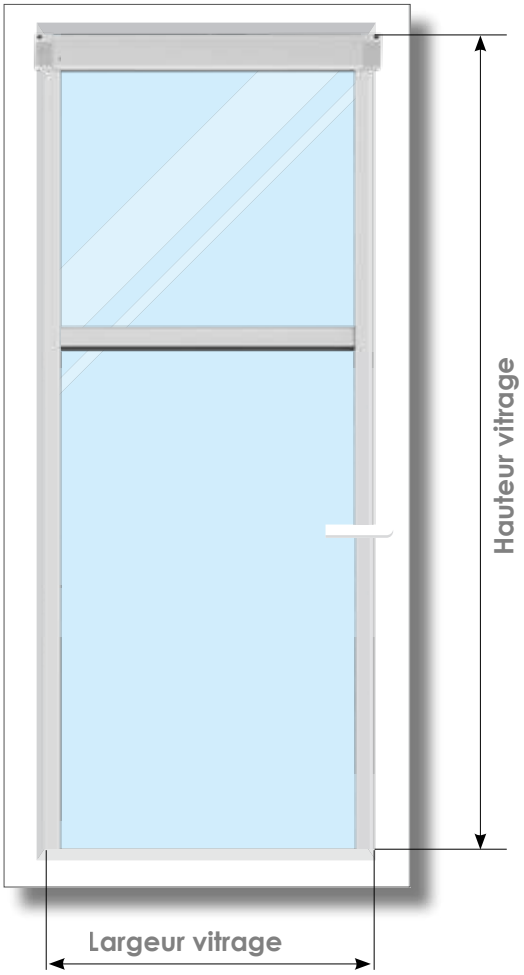

Largeur vitrage = _____ cm

Hauteur vitrage = _____ cm

Il est nécessaire de préciser la dimension exacte du clair de vitrage (sans rien retrancher) . Nous nous chargerons d'ajuster la confection du store à votre demande.

Pose de face

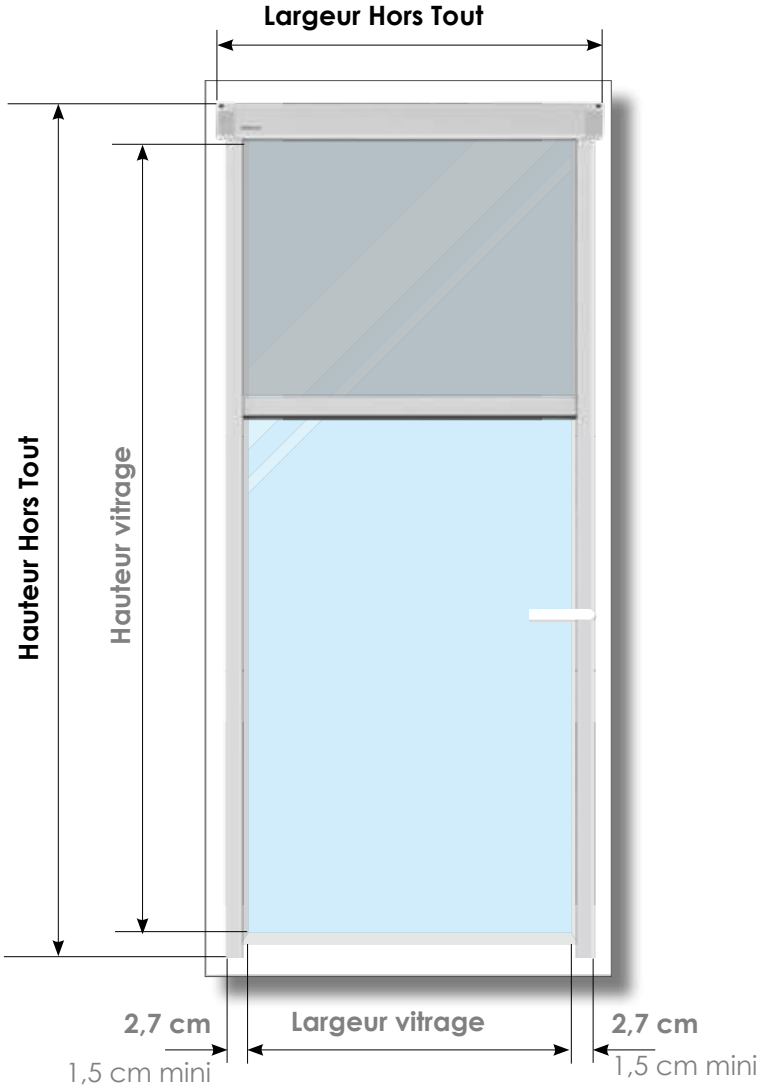

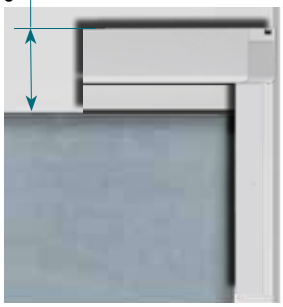

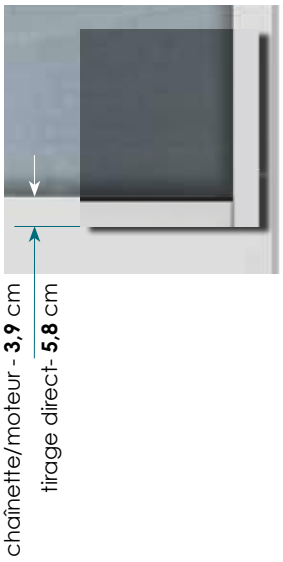

En prenant 1,5 cm mini pour le calcul de la largeur, la coulisse viendra dépasser sur le vitrage.

Pour une meilleure occultation, il est conseillé de prendre la hauteur et la largeur maxi possible du store

Largeur store = largeur vitrage + coulisses (2 x 2,7* cm)
(possibilité de réduire à 2 x1,5 cm)*

= _____ **cm**

Hauteur store = hauteur vitrage + 12,9** cm *chaînette/moteur*
Hauteur store = hauteur vitrage + 16,7** cm *tirage direct*

= _____ **cm**

*(** dimension MINI pour ne pas occulter le vitrage)*