ruedustore

Fiche Produit
022023

Store Enrouleur **Chaînette**

le JARGON du storiste

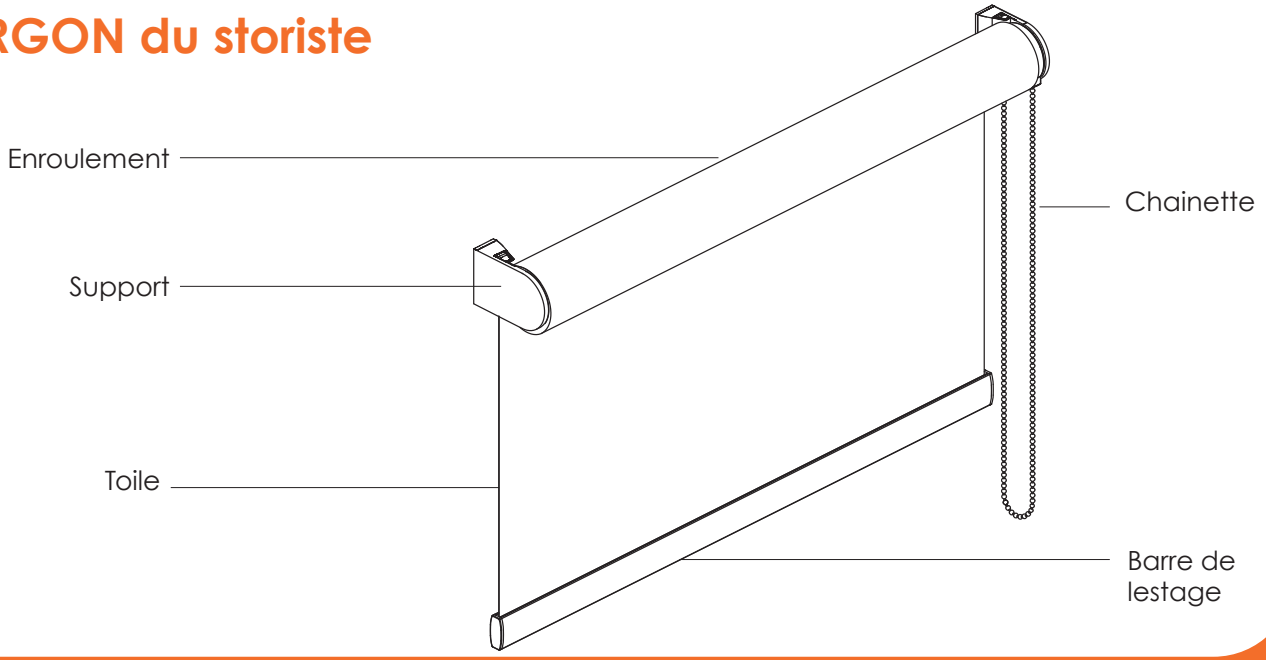

avantages

1/ Design épuré et finitions remarquables
Barre de lestage insérée dans l'ourlet bas du tissu, chaînette tendue par un contre-poids, tissu de grande qualité, large choix de tissu, des détails qui font la différence.
La qualité d'un store sur mesure au prix du standard.

2/ Facile à poser
Une fois les supports vissés, emboitez le rouleau et le tour est joué.

caractéristiques

Largeur	SUR MESURE de 40 à 160 cm
Hauteur	SUR MESURE de 20 à 230 cm
Encombrement replié	6-7 cm
Nombre de supports	2 aux extrémités
Matériau supports	Plastique
Coloris supports	Blanc - Custard - Gris - Noir
Tissus	Tissus transparents, tamisants, occultants
Coloris tissus	+ 130 tissus au choix
Barre de lestage	Apparente (aluminium laqué) ou cachée dans un ourlet
Manoeuvres	Chainette plastique avec contre-poids (option métallique)
Fixation	De face ou au plafond
Options	Guidage par câbles
Garantie	2 ans
Marque	Bandalux (Espagne)

Mécanisme et supports

SUPPORTS DE POSE

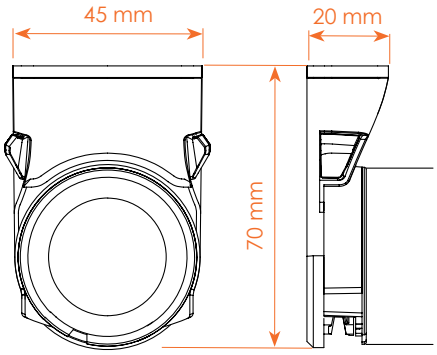

TYPE DE POSE

enroulement intérieur (tissu proche de la vitre)

enroulement extérieur (tissu éloigné de la vitre)

POSE PLAFOND

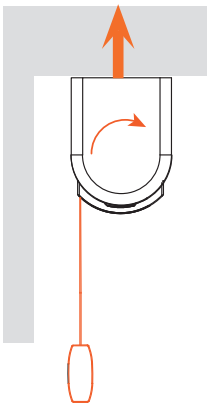

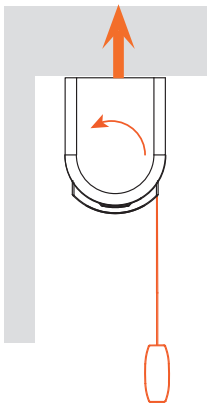

POSE FACE

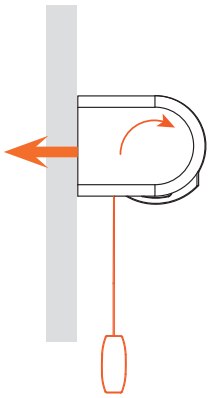

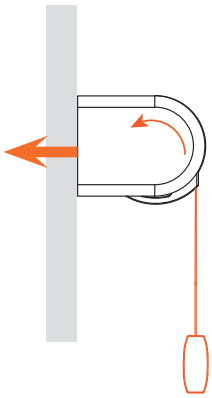

ENCOMBREMENT

POSE FACE

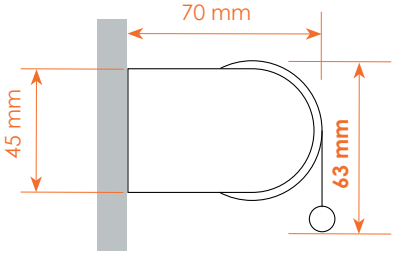

POSE PLAFOND

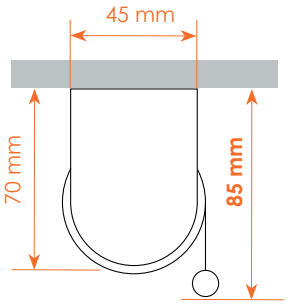

SENS D'ENROULEMENT / SAILLIE

En pose de face, la poignée de la fenêtre ne doit pas gêner la descente du store.
Pour cela **vérifier la saillie du store S.**

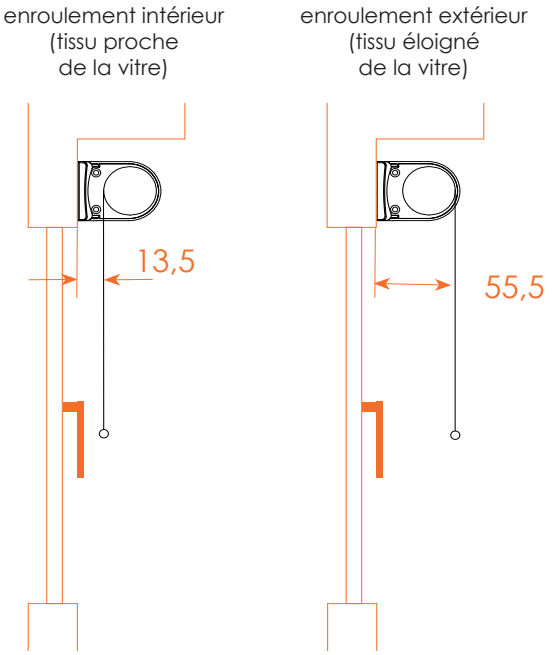

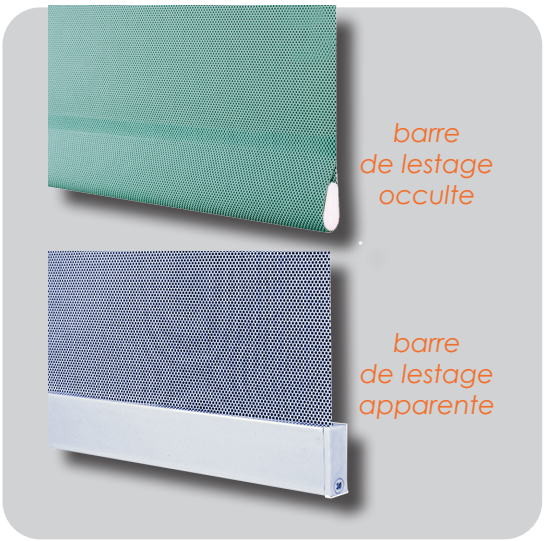

BARRE DE LESTAGE

Au choix, 2 modèles de barre de lestage (au même tarif) :

1/ la barre de lestage **LARME** insérée dans l'ourlet de tissu :

2/ la barre de lestage apparente **SLIM25** en aluminium laqué (obligatoire dans le cas des toiles des gammes FACE TO FACE et MOON).
Existe en coloris :

COLORIS ARMATURE

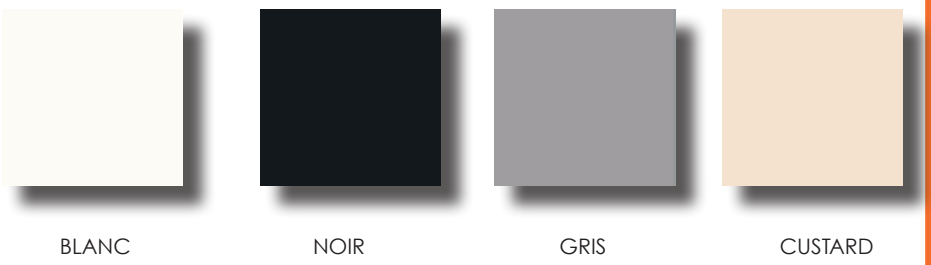

les Toiles

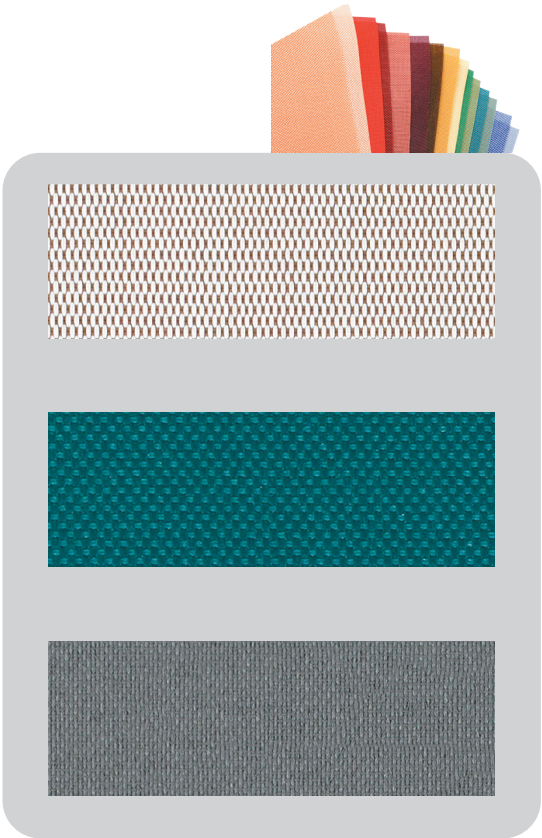

+ 130 coloris au choix.

Vous pourrez choisir parmi plusieurs finitions de tissus :

- tissus **transparents**
  Toile ajourée qui permet de voir vers l'extérieur. Ce type de tissu va filtrer + ou - la lumière (selon le taux d'ouverture de la toile).

- tissus **tamisants**
  Cette toile laisse entrer la lumière dans la pièce mais vous ne voyez pas à l'extérieur. Elle filtre le soleil de façon modérée (variable selon la nature du tissu, son épaisseur, son maillage et son coloris). Idéale pour se protéger des regards indiscrets

- tissus **occultants**
  Toile qui ne laisse pas passer la lumière. Il fait noir. Tissu souvent épais, fait en PVC et parfois revêtu d'une couche de tissu.

la Manœuvre

CHAINETTE

La chaînette est constituée de petites billes plastiques (possibilité de chaînette métal).

les Options

LE GUIDAGE

Maintenir la toile contre la fenêtre.

Cette option est utile pour les fenêtres basculantes ou les porte-fenêtres. Un câble acier, de diamètre 1,5mm, traverse chaque extrémité de la barre de lestage pour maintenir la toile contre la vitre.