ruedustore

Fiche Produit
022026

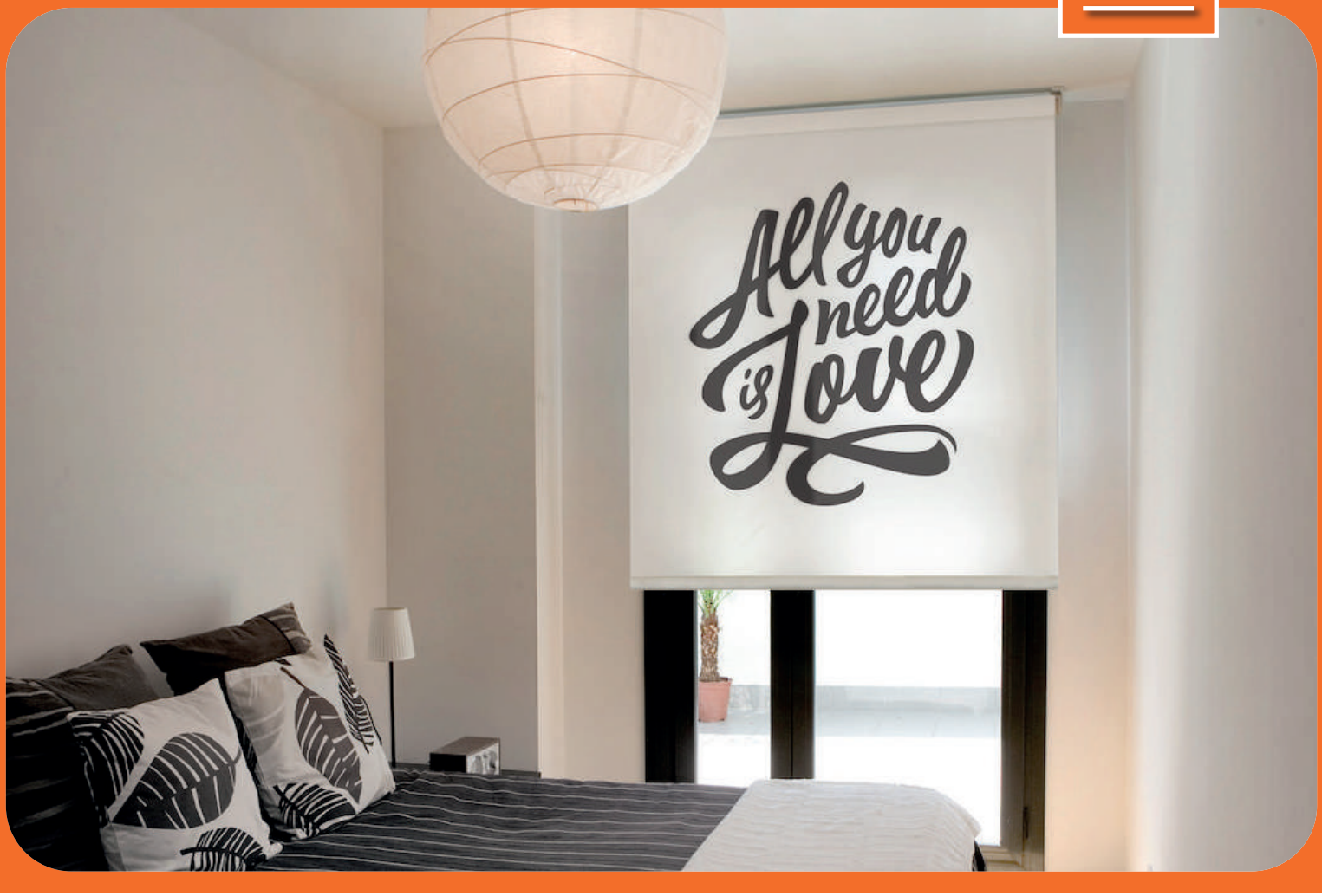


# Store Imprimé personalisable
# **Custom**

## le JARGON du storiste

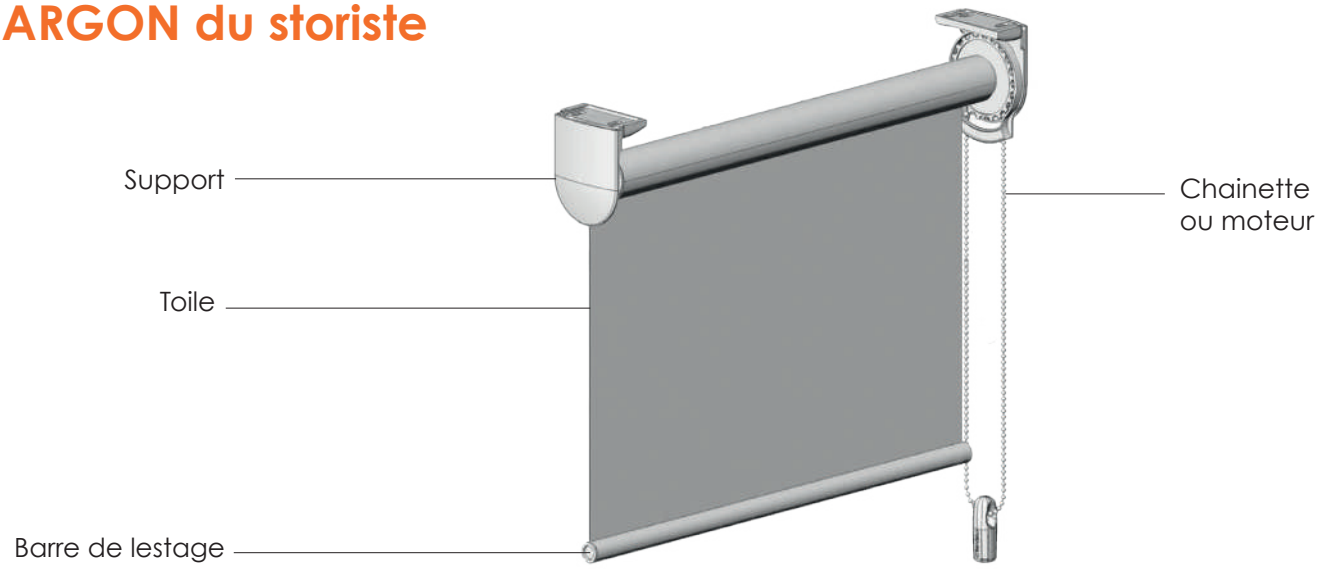

## avantages

**1/ Un store personalisé avec l'impression sur toile d'une image ou photo.**
La personnalisation la plus aboutie grâce à l'impression numérique sur toile, avec un large choix de photos ou de dessins disponibles dans la banque d'images. Possibilité d'imprimer vos propres photos ou logos.

**2/ Personalisation sur toiles occultantes, tamisante ou transparente.**
Que ce soit pour faire le noir ou tamiser la lumière, l'impression de vos images peut se faire sur un tissu occultant, tamisant ou transparent.

**3/ Store à chaînette ou motorisé pour le confort idéal.**

Ce modèle de store rouleau existe en version manuelle à chaînette, mais aussi en électrique. Pour les installations sans arrivée électrique prévue, découvrez la version Moteur à batterie rechargeable.

## caractéristiques

| | |
|---|---|
| **Largeur** | SUR MESURE de 40 à 360 cm |
| **Hauteur** | SUR MESURE de 40 à 460 cm |
| **Encombrement replié** | de 8 à 13,5 cm (selon taille des supports, dimensions et manœuvre) |
| **Nombre de supports** | 2 aux extrémités |
| **Matériau supports** | Acier |
| **Coloris supports** | Blanc - Ivoire - Gris clair ou Noir |
| **Tissus** | Tissus transparents, tamisants ou occultants |
| **Barre de lestage** | Apparente (35 mm) ou occulte (20 ou 30 mm) |
| **Manoeuvres** | Chainette ou Moteur (radio IO, filaire ou autonome sans câblage) |
| **Fixation** | De face, sous plafond ou en baie (entre murs) |
| **Options** | Supports longs, profil d'union, double tombée, double store, guidage par câbles, Chronis IO... |
| **Garantie** | 2 ans (5 ans pour le moteur) |
| **Marque** | Bandalux (Espagne) |

# Mécanisme et supports




## SUPPORTS DE POSE

3 tailles de supports sont disponibles selon les dimensions, les manœuvres et les tissus : le Premium **S**, le Premium **M** et le Premium **L**.




## Premium S

*Manœuvre chainette*

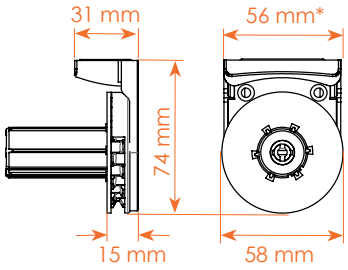


*Manœuvre électrique*

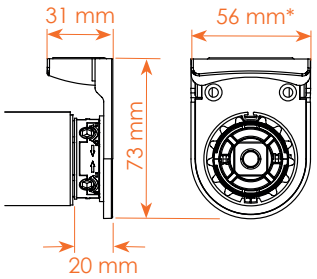





## Premium M

*Manœuvre chainette*

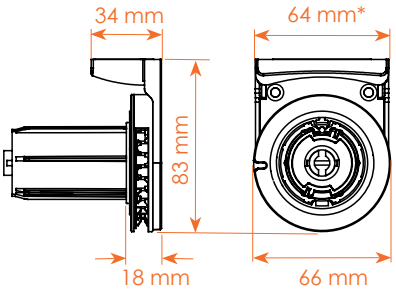


*Manœuvre électrique*

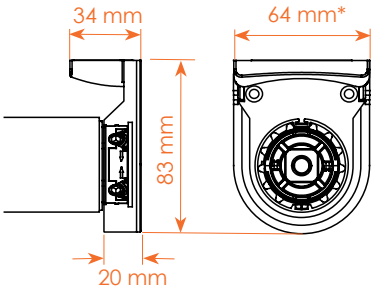





## Premium L

*Manœuvre chainette*

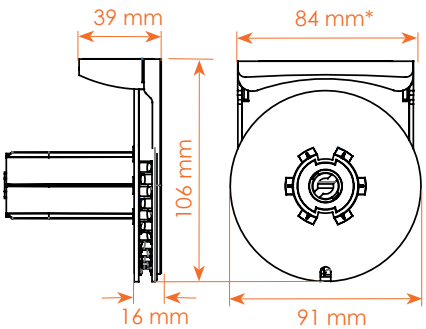


*Manœuvre électrique*

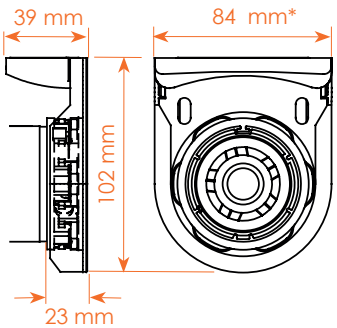


*Guidage par câbles :
ajouter 18 mm à la largeur du support

# Limites dimensionnelles

## MANŒUVRE CHAÎNETTE

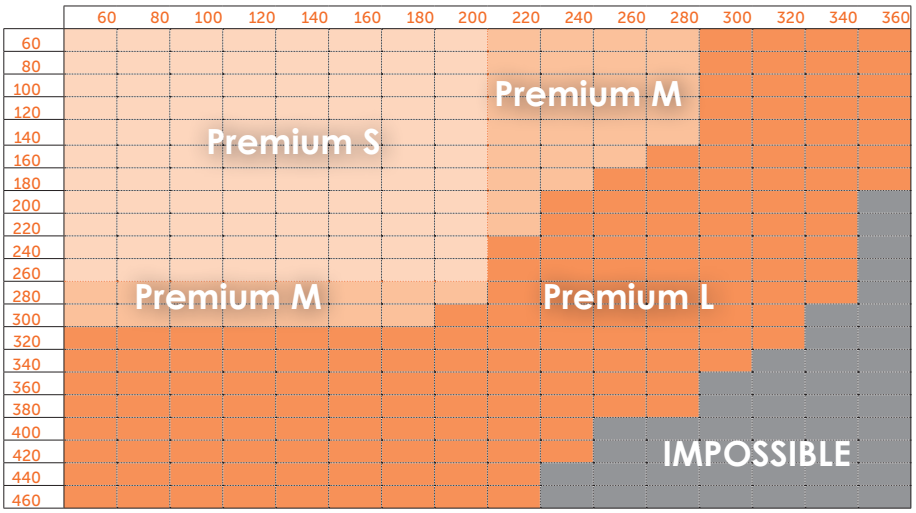


## MOTEUR AUTONOME SANS CÂBLAGE (BATTERIE)

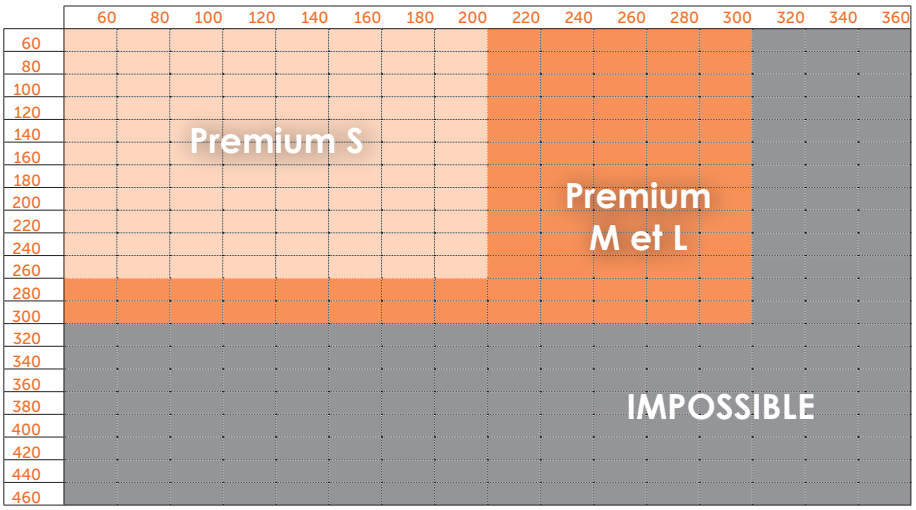


## MOTEUR FILAIRE OU RADIO

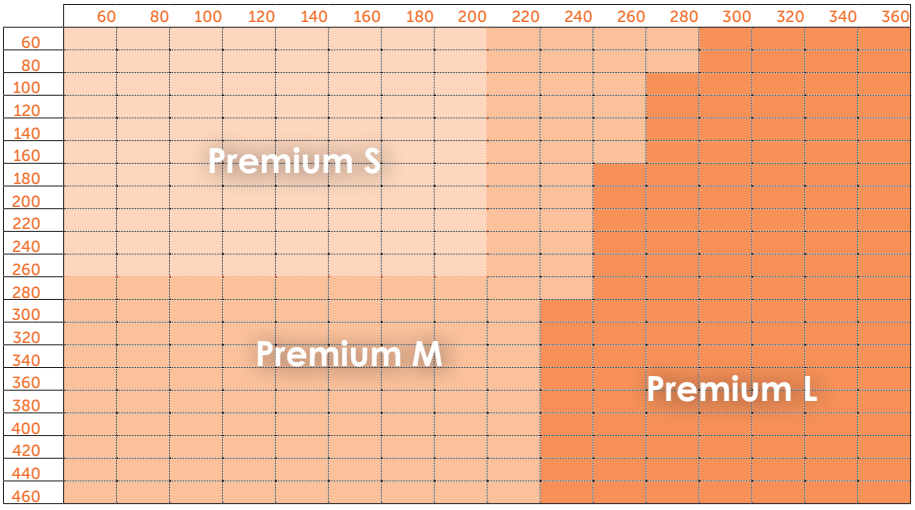


**Attention**
Ces limites pourraient varier (être réduites) selon le choix du tissu. Informations disponibles lors de la configuration du store en ligne.

## TYPE DE POSE

**Pose plafond**

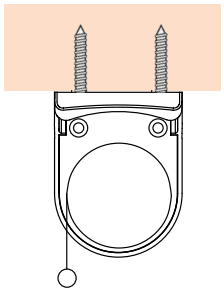

**Pose face**

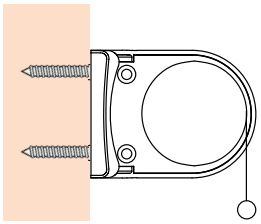

**Pose baie (entre murs)**

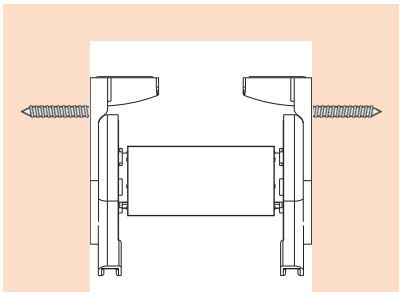

pas de caches supports fournis avec la pose en baie

## ENCOMBREMENT STORE REPLIÉ

**Pose plafond**

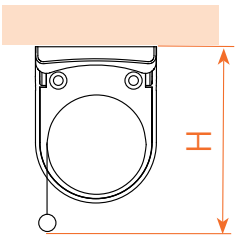


**Pose face**

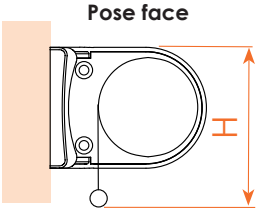


Valeurs de H

| modèle | Barre de charge ronde | | Barre de charge plate | |
|---|---|---|---|---|
| | pose plafond | pose de face | pose plafond | pose de face |
| **Premium S** | **9 cm** | **8 cm** | **9,5 cm** | **8,5 cm** |
| **Premium M** | **11 cm** | **10 cm** | **11,5 cm** | **10,5 cm** |
| **Premium L** | **13 cm** | **12 cm** | **13,5 cm** | **12,5 cm** |

## SENS D'ENROULEMENT / SAILLIE

**enroulement proche de la vitre**

*enroulement intérieur*

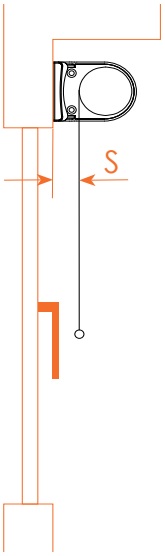


**enroulement éloigné de la vitre**

*enroulement extérieur*

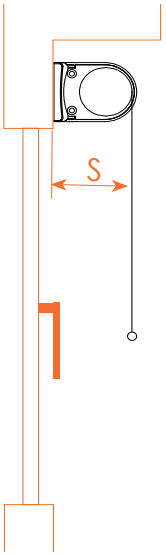


En pose de face, la poignée de la fenêtre ne doit pas gêner la descente du store.
Pour cela **vérifier la saillie du store S.**

Valeurs de la saillie

| modèle | enroulement proche de la vitre | enroulement éloigné de la vitre * |
|---|---|---|
| **Premium S** | **20 mm** | **51 mm** |
| **Premium M** | | **57 mm** |
| **Premium L** | | **72 mm** |

* possibilité de saillies plus importantes avec supports longs, voir en pages options.

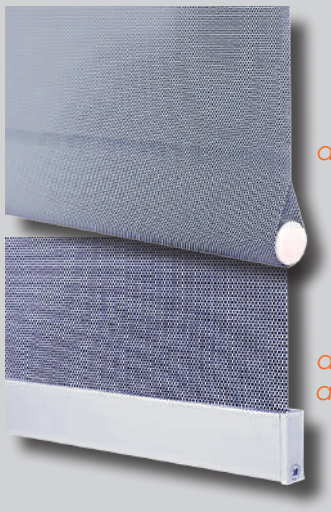


## BARRE DE LESTAGE

Au choix, 2 modèles de barre de lestage (au même tarif) :

1/ la barre de charge ronde insérée dans l'ourlet de tissu :
- Ø20mm pour le modèle S
- Ø30mm pour les modèles M et L.

2/ la barre de charge apparente SLIM35 en aluminium laqué, de même couleur que les supports de pose (obligatoire dans le cas des toiles des gammes FACE TO FACE et MOON).

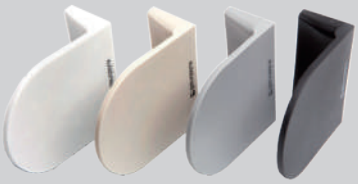

## COLORIS SUPPORTS

De gauche à droite :
Blanc RAL9010, Ivoire RAL1015, Gris clair RAL9006 et Noir RAL9011.

# les Toiles

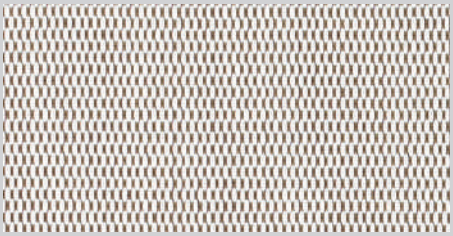

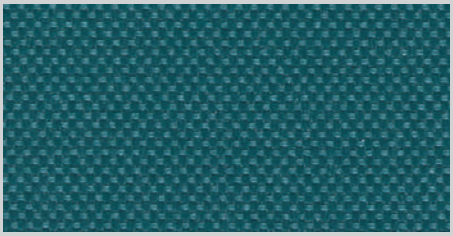

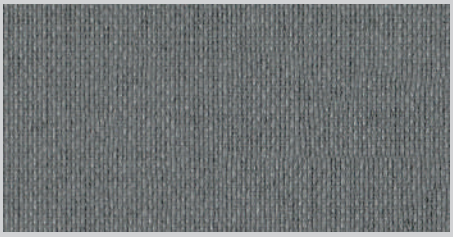

**3 tissus au choix.**

Vous pourrez choisir parmi plusieurs finitions de tissus :

- tissu **transparent**
  Toile ajourée qui permet de voir vers l'extérieur. Ce type de tissu va filtrer + ou - la lumière (selon le taux d'ouverture de la toile).

- tissu **tamisant**
  Cette toile laisse entrer la lumière dans la pièce mais vous ne voyez pas à l'extérieur. Elle filtre le soleil de façon modérée (variable selon la nature du tissu, son épaisseur, son maillage et son coloris). Idéale pour se protéger des regards indiscrets

- tissu **occultant**
  Toile qui ne laisse pas passer la lumière. Il fait noir. Tissu souvent épais, fait en PVC et parfois revêtu d'une couche de tissu.

# les Manœuvres

Toutes les manœuvres ne sont pas disponibles dans toutes les dimensions.
Se reporter aux tableaux de la page 3.

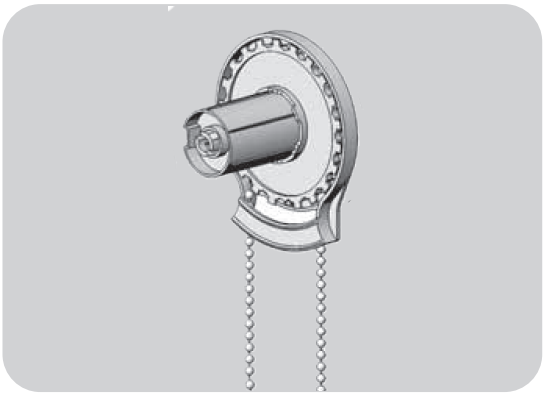

## CHAÎNETTE

La chaînette est constituée de petites billes plastiques (possibilité de chaînette métal).

**Le + sur les PREMIUM M et L :**
Système REDUX : la manœuvre est plus douce grâce à ce nouveau système.
Il s'agit d'une poulie démultipliée qui soulage la manœuvre et réduit l'effort de 35%





## MOTEUR BATTERIE - SANS CÂBLAGE

**Le confort pour la simplicité.**

Le moteur à batterie sans câblage ne nécessite aucun branchement électrique ni même de goulottes à poser.
Une batterie au lithium est intégrée au moteur. A l'aide de la télécommande, vous manœuvrez le store et l'arrêtez à la hauteur désirée. Les fins de course haute et basse sont réglables à partir de la télécommande.
**Attention : superficie maximale pour ce type de manœuvre = 10m²**

La batterie a une autonomie de 6 mois environ.
Pour la recharger, rien de plus simple: pluggez au moteur le câble fourni, et branchez-le à une prise électrique durant la nuit. Fourni avec 2 m de câble.

Marque moteur : Bandalux.
Garantie 5 ans.




## MOTEUR FILAIRE AVEC INVERSEUR

**Pour le confort.**

Le moteur est réglé en usine. Branchez le moteur au secteur et l'interrupteur.

Marque moteur : Somfy.
Garantie 5 ans.




## MOTEUR RADIO AVEC TÉLÉCOMMANDE

**Moins de câbles apparents, obligatoire avec certaines options.**

D'un clic sur la télécommande, vous commandez votre store. La commande radio est idéale pour piloter plusieurs stores en même temps. Intéressant aussi pour limiter les câblages.

Marque moteur : Somfy - Version IO
Garantie 5 ans.



Ces 3 motorisations, **Batterie, Filaire, Radio**, sont équipées d'une nouvelle roue d'entraînement multimatériaux qui **réduit le bruit et les vibrations moteurs** pendant la rotation.

# les Options

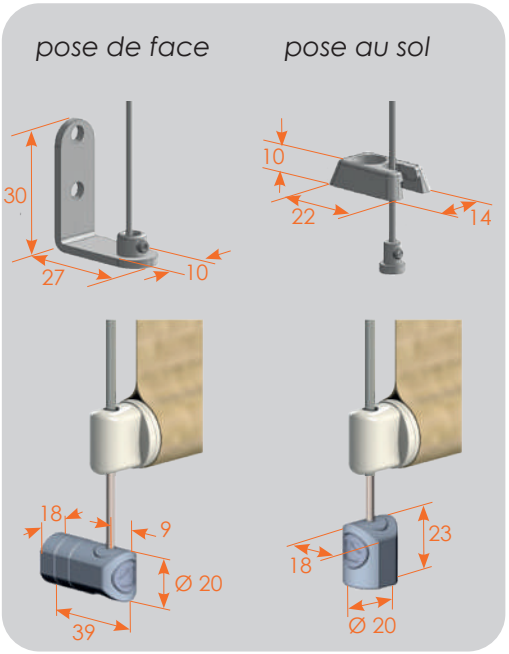


## LE GUIDAGE

**Maintenir la toile contre la fenêtre.**

- en version Premium S

- en version Premium M et L

*Option **incompatible** en enroulement éloigné de la vitre.*

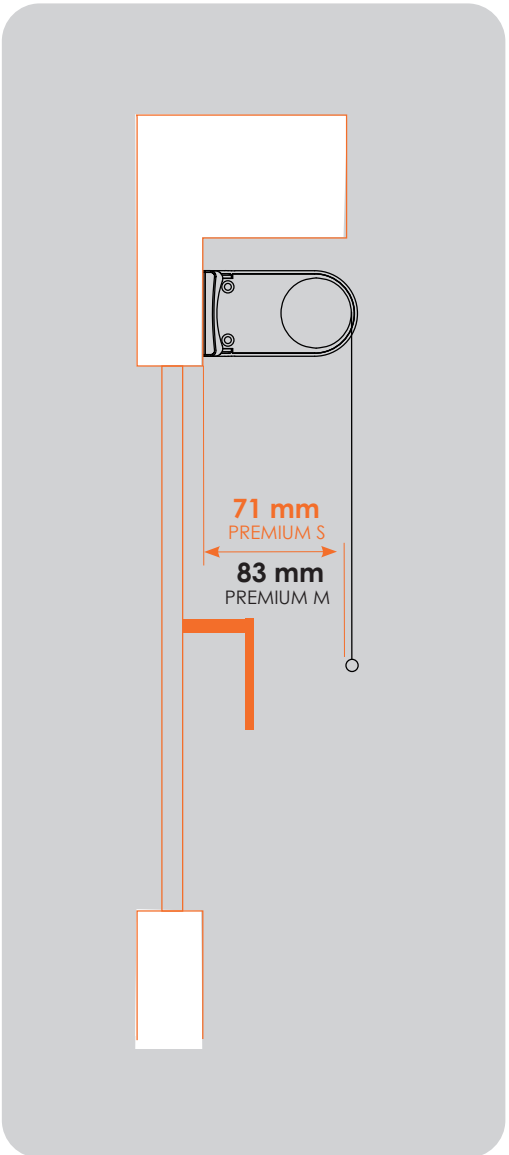


## SUPPORTS DE POSE - LONGS

**Échapper à une poignée de fenêtre proéminente**

Le support long permet de créer un déport plus important du tissu par rapport à la fenêtre et permet d'éviter, lors de la descente, de toucher une poignée trop proéminente.

La saillie va dépendre du modèle du support, de la toile, du mécanisme...

*Option **non disponible** en version PREMIUM L.*

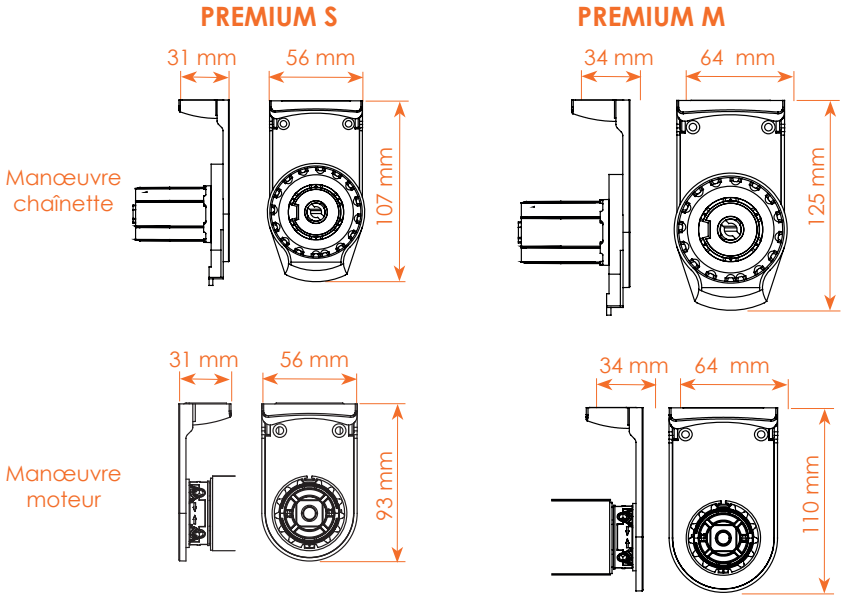



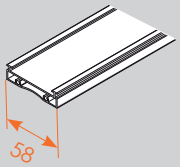


**PREMIUM S**

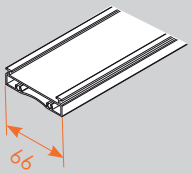


**PREMIUM M**

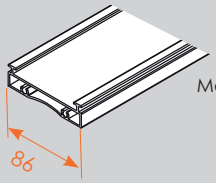


**PREMIUM L**
Manœuvre chaînette
UNIQUEMENT

## PROFIL D'UNION

**Pose simplifiée**

Ce profil d'union (assorti au coloris des supports) permet de simplifier la pose du store.
Vous n'êtes pas tenu de percer des trous au mm près !

Situé derrière le tube d'enroulement et maintenu par les supports situés aux extrémités du store, vous venez positionner des clips inox tous les 50 cm environ....et «Clic»....le store est fixé !

Pose de face ou en plafond

| Largeur du store | Nombre de supports |
|---|---|
| jusqu'à 1000 | 2 |
| jusqu'à 1500 | 3 |
| jusqu'à 2000 | 4 |
| jusqu'à 2500 | 5 |
| jusqu'à 3000 | 6 |
| jusqu'à 3500 | 7 |
| jusqu'à 4000 | 8 |
| jusqu'à 4500 | 9 |

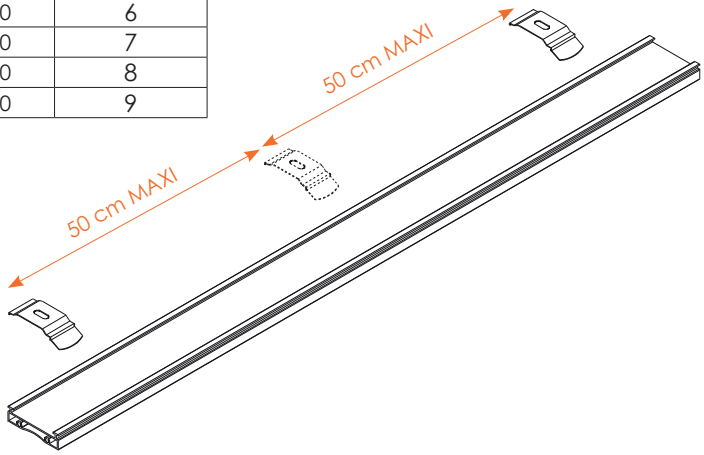




## SUPPORTS DOUBLE TOMBÉE

**Réduit l'espace entre les 2 tissus.**

Il s'agit d'un support intermédiaire entre 2 tubes/tissus.
Alternative à une pose de 2 stores côte à côte.

**1 support, 2 stores, 2 manœuvres.**

*Option possible sur demande.*

*stores côte à côte*

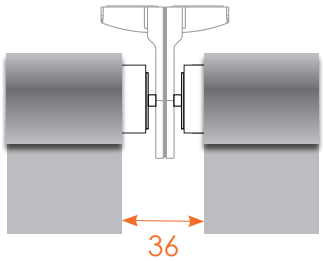


*avec support double tombée*

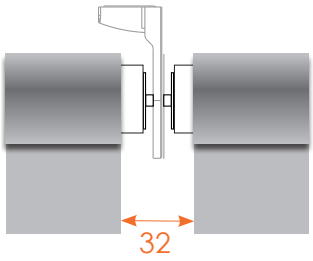




## MAISON CONNECTÉE - LA TAHOMA SWITCH

**La maison intelligente simplifiée !**

La box **TaHoma Switch** permet d'utiliser un smartphone ou une tablette pour piloter et programmer à distance vos équipements *connectés Somfy et de grandes marques partenaires (volets roulants, stores, éclairages, chauffage, portails, etc...)*.

Vous avez également la possibilité de piloter vos équipements via les assistants vocaux **Google Home**, **Amazon Alexa** ou **Apple HomeKit**.

*Option compatible avec les motorisations radio Somfy RTS, IO-homecontrol et Zigbee.*

Ses nombreuses possibilités :

- Piloter vos volets roulants, stores, éclairages et équipements de confort
- Créer et lancer des scénarios personnalisés pour simplifier les gestes du quotidien*(ex : Je quitte la maison : tous les volets se ferment, les lumières s'éteignent, le chauffage passe en mode éco)*
- Déclencher des scénarios automatiquement selon l'heure, la météo ou un capteur
- Accès à des boutons physiques sur la box pour lancer vos scénarios favoris sans smartphone
- Retour d'information et pilotage à distance via l'application TaHoma



## STORE DOUBLE

Il s'agit d'un support permettant de poser 2 stores l'un en face de l'autre sur un même support, d'éviter un maximum de perçages mais surtout de gagner un encombrement en profondeur.

Ce système permet d'associer deux qualités de tissus différentes : un tissu opaque et un tissu décoratif ou transparent par exemple.

**1 support - 2 stores - 2 manœuvres**

*Option possible sur demande.*
***Non disponible** en version PREMIUM S.*

**PREMIUM M**

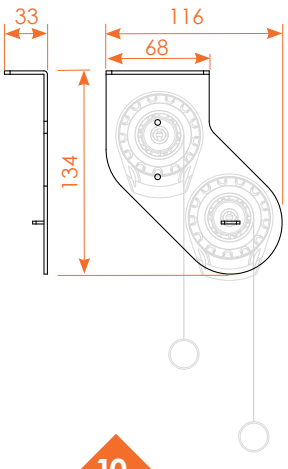


**PREMIUM L**

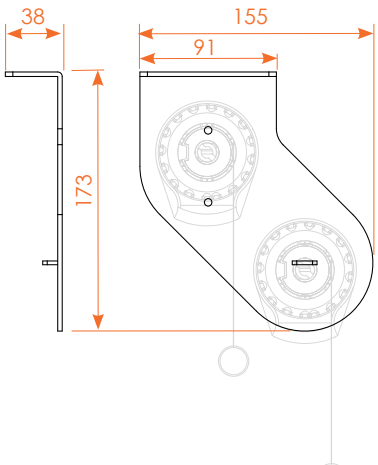

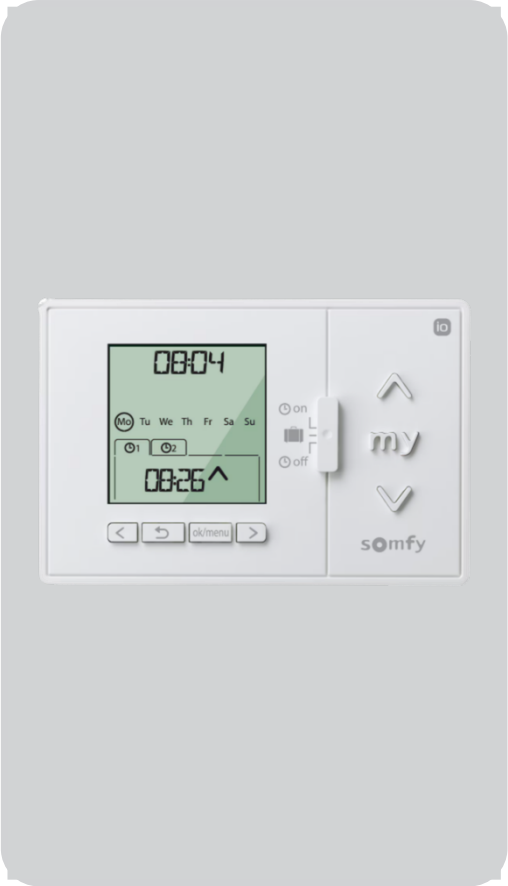


## LA COMMANDE SANS FIL CHRONIS IO

**Programmez et automatisez votre maison au quotidien**

La commande murale décrochable Chronis io pilote automatiquement ou manuellement vos volets roulants, brise-soleil orientables et stores io-homecontrol. Dotée d'un grand écran rétro-éclairé, elle orchestre jusqu'à 4 ordres par jour pour préserver votre intimité, isoler votre maison du froid dès la tombée de la nuit (fonction crépusculaire) et dissuader les intrusions grâce à la simulation de présence.

*Option compatible avec le moteur radio Somfy IO*

Ses caractéristiques principales :

- Compatibilité io-homecontrol : contrôle individuel ou centralisé de vos volets, BSO et stores extérieurs.
- 4 ordres automatiques par jour : programmation hebdomadaire rapide grâce à la fonction copier/coller.
- 3 modes au choix : Automatique (horloge active), Manuel (commande directe) ou Aléatoire (simulation de présence).
- Fonction crépusculaire : fermeture automatique au coucher du soleil pour une meilleure isolation thermique.
- Commandes complètes : boutons Montée, Descente, Stop et touche favorite « my ».
- Confort d'utilisation : grand écran rétro-éclairé, changement d'heure été/hiver automatique et alerte pile faible.
- Installation simple : sans fil, alimentée par pile, livrée avec son support mural.