ruedustore

Fiche Produit
092025



Store **Plissé Triangle**

le JARGON du storiste

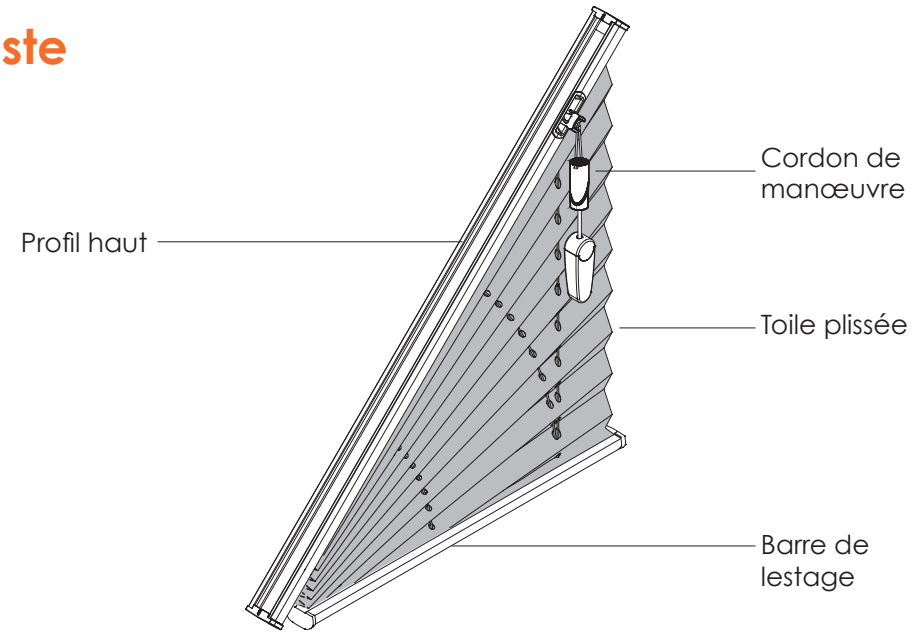

avantages

1/ Store de forme triangle rectangle
Store qui se déplie à la manière d'un éventail pour couvrir des formes trapèzes.

2/ Efficace contre la chaleur
Collection de tissus avec face réfléchissante côté vitre. Possibilité de tissus occultants pour faire le noir ou transparents pour une vision vers l'extérieur. Tissus alvéolaires, avec cordon de levage invisible, possibles.

3/ Prend peu de place en haut
Son encombrement mini laisse toute la clarté possible. S'installe facilement directement sur la fenêtre (mais aussi au mur ou au plafond).

caractéristiques

Largeur	SUR MESURE de 40 à 180 cm
Hauteur	SUR MESURE de 40 à 200 cm
Nombre de supports	de 2 à 4 supports (selon la largeur du store)
Matériau supports	Aluminium
Tissus	Tissus occultants, tamisants ou transparents, plis simples ou alvéolaires
Coloris tissus	+55 tissus au choix
Barre de lestage	OUI
Manœuvre	Cordon avec frein d'arrêt, côté grande hauteur
Fixation	Plafond, de face, avec équerres de déport
Garantie	2 ans
Marque	Bandalux (Espagne)

Mécanisme et supports

LES FORMES DE TRIANGLE

Triangle rectangle 1

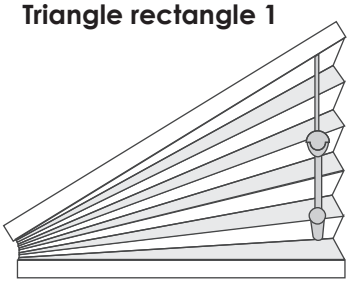

Triangle rectangle 2

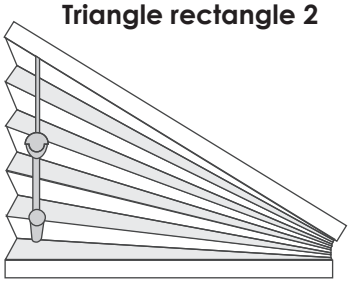



SUPPORTS DE POSE

Clip de fixation universel en inox,
pour une pose de face ou une pose plafond.

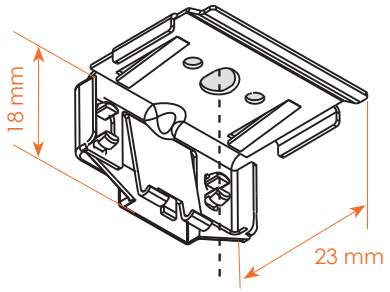

NOMBRE DE SUPPORTS

Largeur du store	de 40 à 80 cm	de 81 à 150 cm	de 151 à 180 cm
Nbre supports	**2**	**3**	**4**

TYPE DE POSE

pose de face

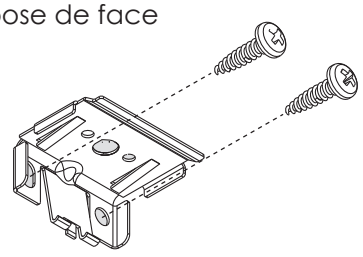

pose plafond

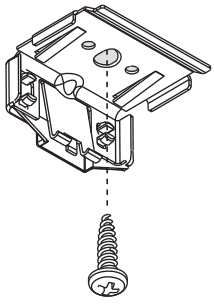

pose de face avec équerre

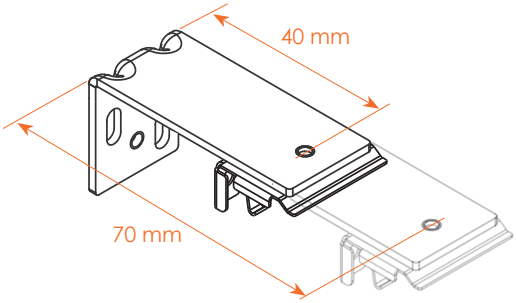

pose sans perçage

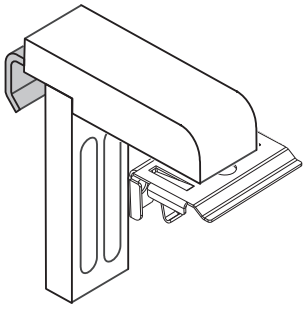



DIMENSION DU PROFIL HAUT

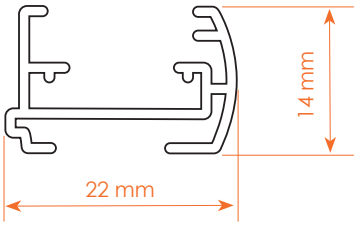

FIXATION DU RAIL

Fixer les supports comme indiqué ci-dessus, au plafond ou de face puis cliper le rail dans les supports.

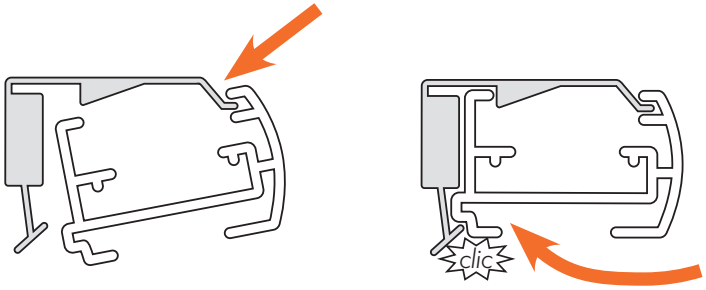

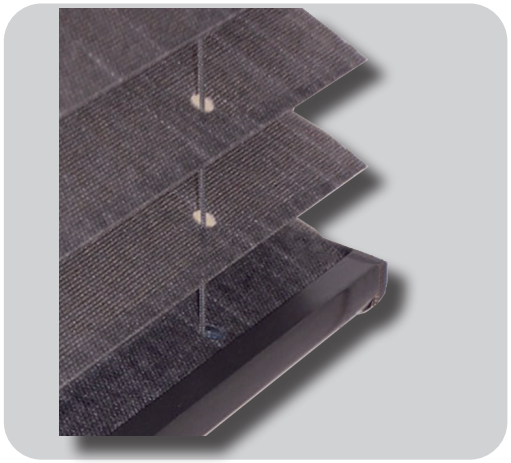

BARRE DE LESTAGE

La barre de lestage est en aluminium, laquée au coloris choisi, identique au profil haut.

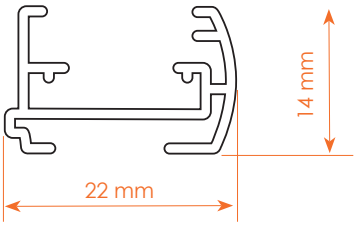

les coloris

PROFIL HAUT ET BARRE DE LESTAGE

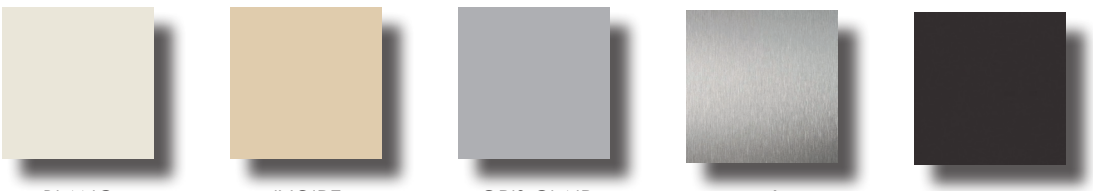

les Tissus

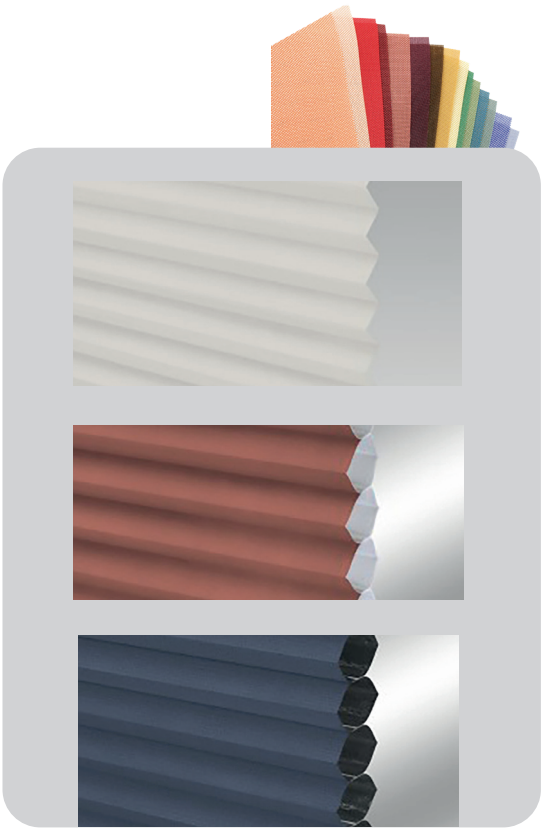

+ 55 coloris au choix.

Vous pourrez choisir parmi plusieurs finitions de tissus :

- tissus **transparents**
  Toile ajourée qui permet, selon les gammes, de voir vers l'extérieur. Ce type de tissu va filtrer + ou - la lumière (selon le taux d'ouverture de la toile).

- tissus **tamisants**
  Cette toile laisse entrer la lumière dans la pièce mais vous ne voyez pas à l'extérieur. Elle filtre le soleil de façon modérée (variable selon la nature du tissu, son épaisseur, son maillage et son coloris). Idéale pour se protéger des regards indiscrets

- tissus **occultants**
  Toile qui ne laisse pas entrer la lumière. Souvent alvéolée et recouverte d'une couche alu pour faire le noir et anti-chaleur.

la Manœuvre

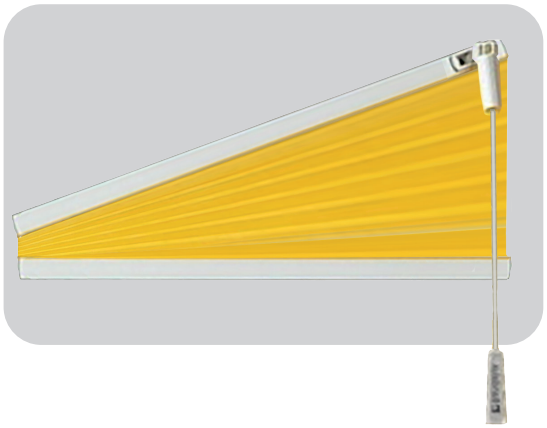

CORDON

Vous tirez à la main un cordon et vous arrêtez le store à la hauteur désirée grâce à un frein situé dans le profil haut.
Tout le store remonte et se replie à la manière d'un éventail.

Important :
la manœuvre sera du côté de la hauteur

